VÝPIS VNITŘNÍCH VÝROBKŮ A VÝPLNÍ OTVORŮ

POZNÁMKA:

V RÁMCI REALIZACE STAVEBNÍCH ÚPRAV NUTNO VYVZORKOVAT 1 VZOROVÝ KUS DVEŘÍ PRO OSAZENÍ V 1.NP V ČERVĚNÉ BARVĚ (RAL 3028), 1 VZOROVÝ KUS DVEŘÍ PRO OSAZENÍ V 2.NP A 3.NP V DEKORU DŘEVA EGGER DUB GLADSTONE PÍSKOVÝ H3309 ST28 VČETNĚ ČÁSTEČNÉHO PROSKLENÍ, DÁLE NUTNO PŘEDLOŽIT VZORKY AL DVEŘNÍCH PROFILŮ A KOVÁNÍ DVEŘÍ T/08, T/09 A T/12.

VYVZORKOVÁNÍ BUDE PROVEDENO VČETNĚ KOVOVÉ ZÁRUBNĚ V PŘÍSLUŠNÉM ODSTÍNU ČERVENÉ A ANTRACITU (RAL 3028 A RAL 7016)

VZORKY NUTNO ODSOUHLASIT PROJEKTANTEM A INVESTOREM STAVBY!

OZNAČENÍ REVIZE	PŘEDMĚT REVIZE	DATUM REVIZE	REVIZI PROVEDL

Souřadný systém : JTSK

Výškový systém : BpV

± 0,000 =211,09 m.n.m. = podlaha 1.NP

			GENERÁLNÍ PROJEKTANT (ZHOTOVITEL)
ZODPOVĚDNÝ PROJEKTANT	**MANAŽER PROJEKTU** ING. PAVEL KRÁTKÝ	**PROJEKTANT** ING. PAVLA TALÁŠKOVÁ	**PROJEKTSTUDIO®** **Ing. PAVEL KRÁTKÝ** Opavská 6230/29A, 708 00 Ostrava tel./fax: 596 911 126 e-mail: kratky@projektstudio.cz IČ: 47684577 www.**PROJEKT**STUDIO.cz
	HLAVNÍ INŽENÝR PROJEKTU ING. PAVEL KRÁTKÝ	**VYPRACOVAL** ING. PAVLA TALÁŠKOVÁ	
	ZODPOVĚDNÝ PROJEKTANT ING. PAVEL KRÁTKÝ	**KONTROLOVAL** ING. PAVEL KRÁTKÝ	

INVESTOR Správa železnic, státní organizace, Dlážděná 1003/7, Praha - Nové Město, 110 00	ZPRACOVATEL ČÁSTI PD **Ing. PAVEL KRÁTKÝ** Opavská 6230/29A 708 00, Ostrava - Poruba
MÍSTO STAVBY Ostrava - Přívoz, ul. Skladištní, parc.č. st. 1532, k.ú. Přívoz 713767	
NÁZEV STAVBY (DÍLO) **Ostrava Skladištní - oprava administrativní budovy**	DATUM 05.-07. 2021 ZAKÁZKA č. PK 21 03 FORMÁT A4
INŽENÝRSKÝ OBJEKT (IO) SO 01 - ADMINISTRATIVNÍ BUDOVA	STUPEŇ PD **DSP+PDPS** PARÉ
ČÁST DOKUMENTACE E.2.1 - POZEMNÍ OBJEKTY BUDOV	MĚŘÍTKO **-**
DOKUMENT **VÝPIS VNITŘNÍCH VÝROBKŮ A VÝPLNÍ OTVORŮ**	ČÍSLO DOKUMENTU **E.2.1-129**

OZNAČ.	ZOBRAZENÍ / POPIS	PODLAŽÍ	L	P	CELKEM
T 01	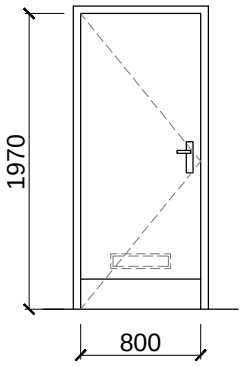 VNITŘNÍ JEDNOKŘÍDLÉ DVEŘE OTOČNÉ HLADKÉ PLNÉ ROZMĚR KŘÍDLA 800x1970 mm **MATERIÁL:** JÁDRO - LEHČENÉ DTD POVRCH - HPL LAMINÁT BARVA - ČERVENÁ (RAL 3028) KOVÁNÍ - KLIKA - KLIKA SE ŠTÍTKEM MATERIÁL - NEREZ BRUS **ZÁMEK S CYLINDRICKOU VLOŽKOU-SYSTÉM GENERÁLNÍHO KLÍČE** - VČETNĚ NOVÉ KOVOVÉ ZÁRUBNĚ V ČERVENÉ BARVĚ (RAL 3028) - BEZ PRAHU S PŘECHODOVOU LIŠTOU - DO m.č. 0P31, 0P28 OPATŘIT DVEŘE **VĚTRACÍ HLINÍK**OVOU MŘÍŽKOU **DVEŘE BUDOU OPATŘENY OKOPOVÝM PLECHEM**	1.NP	4	1	**5**
		Z TOHO POČET DVEŘÍ S MŘÍŽKOU			**2ks**
POZNÁM.	VEDLE HLAVNÍHO DVEŘNÍHO KŘÍDLA BUDE V RÁMCI OMÍTKY VYBARVEN PRUH V ČERVENÉ BARVĚ (RAL 3028) š.400mm/VÝŠKA DVEŘÍ DLE ARCHITEKTONICKÉHO NÁVRHU				
T 02	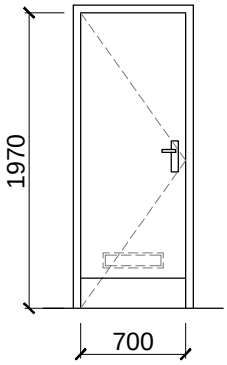 VNITŘNÍ JEDNOKŘÍDLÉ DVEŘE OTOČNÉ HLADKÉ PLNÉ ROZMĚR KŘÍDLA 700x1970 mm **MATERIÁL:** JÁDRO - LEHČENÉ DTD POVRCH - HPL LAMINÁT BARVA - ČERVENÁ (RAL 3028) KOVÁNÍ - KLIKA - KLIKA SE ŠTÍTKEM MATERIÁL - NEREZ BRUS **ZÁMEK S CYLINDRICKOU VLOŽKOU-SYSTÉM GENERÁLNÍHO KLÍČE** - VČETNĚ NOVÉ KOVOVÉ ZÁRUBNĚ V ČERVENÉ BARVĚ (RAL 3028) - BEZ PRAHU S PŘECHODOVOU LIŠTOU - DO m.č. 0P29C OPATŘIT DVEŘE **VĚTRACÍ HLINÍKOVOU MŘÍŽKOU** **DVEŘE BUDOU OPATŘENY OKOPOVÝM PLECHEM**	1.NP	2	0	**2**
		Z TOHO POČET DVEŘÍ S MŘÍŽKOU			**1ks**
POZNÁM.	VEDLE HLAVNÍHO DVEŘNÍHO KŘÍDLA BUDE V RÁMCI OMÍTKY VYBARVEN PRUH V ČERVENÉ BARVĚ (RAL 3028) š.400mm/VÝŠKA DVEŘÍ DLE ARCHITEKTONICKÉHO NÁVRHU				
T 03	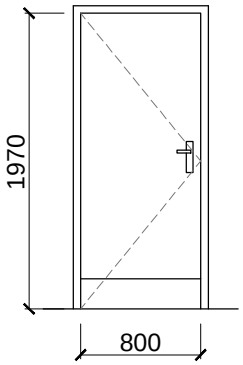 VNITŘNÍ JEDNOKŘÍDLÉ DVEŘE **S POŽADOVANOU POŽÁRNÍ ODOLNOSTÍ DLE PBŘ** **- viz ČÁST PD B.4. - EW 30 DP3** OTOČNÉ HLADKÉ PLNÉ ROZMĚR KŘÍDLA 800x1970 mm **MATERIÁL:** JÁDRO - LEHČENÉ DTD POVRCH - HPL LAMINÁT BARVA - ČERVENÁ (RAL 3028) KOVÁNÍ - KLIKA - KLIKA SE ŠTÍTKEM MATERIÁL - NEREZ BRUS **ZÁMEK S CYLINDRICKOU VLOŽKOU-SYSTÉM GENERÁLNÍHO KLÍČE** - VČETNĚ NOVÉ KOVOVÉ ZÁRUBNĚ V ČERVENÉ BARVĚ (RAL 3028) - BEZ PRAHU S PŘECHODOVOU LIŠTOU, S OKOPOVÝM PLECHEM	1.NP	1	0	**1**
POZNÁM.	VEDLE HLAVNÍHO DVEŘNÍHO KŘÍDLA BUDE V RÁMCI OMÍTKY VYBARVEN PRUH V ČERVENÉ BARVĚ (RAL 3028) š.400mm/VÝŠKA DVEŘÍ DLE ARCHITEKTONICKÉHO NÁVRHU				

OZNAČ.	ZOBRAZENÍ / POPIS	PODLAŽÍ	L	P	CELKEM
T 04	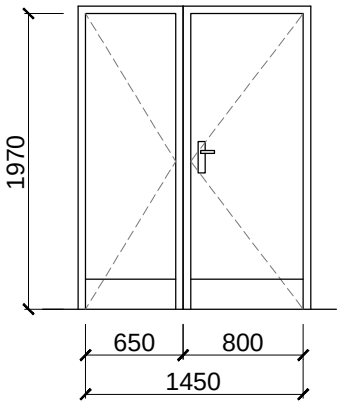 VNITŘNÍ DVOUKŘÍDLÉ DVEŘE 1450/1970mm OTOČNÉ HLADKÉ PLNÉ ROZMĚR HLAVNÍHO KŘÍDLA 800x1970 mm **MATERIÁL:** JÁDRO - LEHČENÉ DTD POVRCH - HPL LAMINÁT BARVA - ČERVĚNÁ (RAL 3028) KOVÁNÍ - KLIKA - KLIKA SE ŠTÍTKEM MATERIÁL - NEREZ BRUS **ZÁMEK S CYLINDRICKOU VLOŽKOU-SYSTÉM GENERÁLNÍHO KLÍČE** - VČETNĚ NOVÉ KOVOVÉ ZÁRUBNĚ V ČERVENÉ BARVĚ (RAL 3028) - BEZ PRAHU S PŘECHODOVOU LIŠTOU **DVEŘE BUDOU OPATŘENY OKOPOVÝM PLECHEM**	1.NP	0	2	**2**
POZNÁM.	VEDLE HLAVNÍHO DVEŘNÍHO KŘÍDLA BUDE V RÁMCI OMÍTKY VYBARVEN PRUH V ČERVENÉ BARVĚ (RAL 3028) š.400mm/VÝŠKA DVEŘÍ DLE ARCHITEKTONICKÉHO NÁVRHU				
T 05	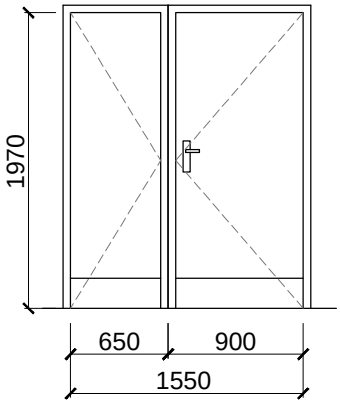 VNITŘNÍ DVOUKŘÍDLÉ DVEŘE 1550/1970mm OTOČNÉ HLADKÉ PLNÉ ROZMĚR HLAVNÍHO KŘÍDLA 900x1970 mm **MATERIÁL:** JÁDRO - LEHČENÉ DTD POVRCH - HPL LAMINÁT BARVA - ČERVĚNÁ (RAL 3028) KOVÁNÍ - KLIKA - KLIKA SE ŠTÍTKEM MATERIÁL - NEREZ BRUS **ZÁMEK S CYLINDRICKOU VLOŽKOU-SYSTÉM GENERÁLNÍHO KLÍČE** - VČETNĚ NOVÉ KOVOVÉ ZÁRUBNĚ V ČERVENÉ BARVĚ (RAL 3028) - BEZ PRAHU S PŘECHODOVOU LIŠTOU **DVEŘE BUDOU OPATŘENY OKOPOVÝM PLECHEM**	1.NP	0	2	**2**
POZNÁM.	VEDLE HLAVNÍHO DVEŘNÍHO KŘÍDLA BUDE V RÁMCI OMÍTKY VYBARVEN PRUH V ČERVENÉ BARVĚ (RAL 3028) š.400mm/VÝŠKA DVEŘÍ DLE ARCHITEKTONICKÉHO NÁVRHU				
T 06	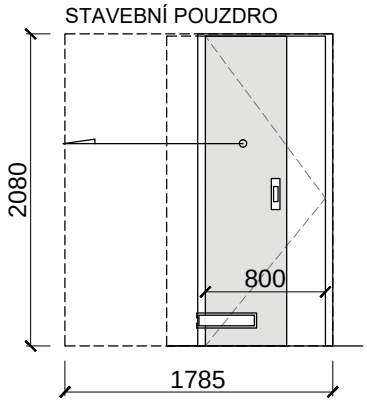 VNITŘNÍ JEDNOKŘÍDLÉ DVEŘE POSUVNÉ DO STAVEBNÍHO POUZDRA STAVEBNÍ OTVOR - 1785x2080mm ROZMĚR KŘÍDLA 800x1970 mm HLADKÉ PLNÉ V BARVĚ ANTRACIT (RAL 7016) VČETNĚ ZÁRUBNĚ VE STEJNÉ BARVĚ KOVÁNÍ - MUŠLE MATERIÁL - NEREZ BRUS BEZ PRAHU příp. S PŘECHODOVOU LIŠTOU **DVEŘE BUDOU OPATŘENY VĚTRACÍ MŘÍŽKOU**	1.NP			**1**
		2.NP			**2**
		3.NP			**2**
		Z TOHO POČET DVEŘÍ S MŘÍŽKOU			**5ks**
POZNÁM.					

OZNAČ.	ZOBRAZENÍ / POPIS	PODLAŽÍ	L	P	CELKEM
T 07	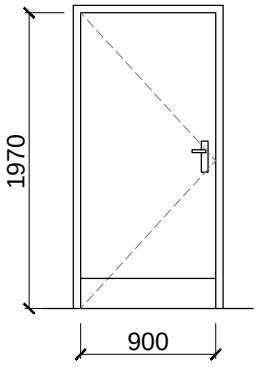 VNITŘNÍ JEDNOKŘÍDLÉ DVEŘE OTOČNÉ HLADKÉ PLNÉ ROZMĚR KŘÍDLA 900x1970 mm **MATERIÁL:** JÁDRO - LEHČENÉ DTD POVRCH - HPL LAMINÁT BARVA - ČERVĚNÁ (RAL 3028) KOVÁNÍ - KLIKA - KLIKA SE ŠTÍTKEM MATERIÁL - NEREZ BRUS **ZÁMEK S CYLINDRICKOU VLOŽKOU-SYSTÉM GENERÁLNÍHO KLÍČE** - VČETNĚ NOVÉ KOVOVÉ ZÁRUBNĚ V ČERVENÉ BARVĚ (RAL 3028) - BEZ PRAHU S PŘECHODOVOU LIŠTOU **DVEŘE BUDOU OPATŘENY OKOPOVÝM PLECHEM**	1.NP	2	0	**2**
POZNÁM.	VEDLE HLAVNÍHO DVEŘNÍHO KŘÍDLA BUDE V RÁMCI OMÍTKY VYBARVEN PRUH V ČERVENÉ BARVĚ (RAL 3028) š.400mm/VÝŠKA DVEŘÍ DLE ARCHITEKTONICKÉHO NÁVRHU				
T 08	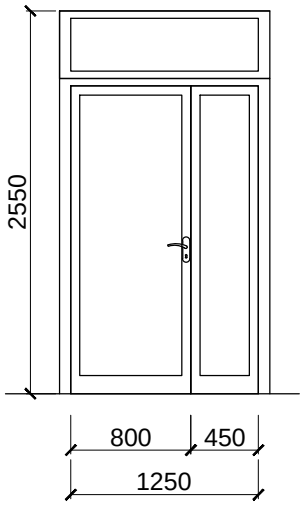 VNITŘNÍ DVOUKŘÍDLÉ DVEŘE 1250/2500mm S NADSVĚTLÍKEM OTOČNÉ CELOPROSKLENÉ ROZMĚR HLAVNÍHO KŘÍDLA 800x1970 mm ZASKLENO BEZPEČNOSTNÍM PRŮHLEDNÝM SKLEM Z HLINÍKOVÝCH AL PROFILŮ V BARVĚ ŠEDÉ DLE VSTUPNÍCH DVEŘÍ KOVÁNÍ - NEREZ BRUS **ZÁMEK S CYLINDRICKOU VLOŽKOU-SYSTÉM GENERÁLNÍHO KLÍČE** KOULE - KLIKA - POUZE MEZI m.č.0P27 / 0P13 KLIKA-KLIKA **ELEKTROMECHANICKÝ ZÁMEK 12/24Vss, 240/110mA např. ABLOY EL460** **(5ks VYJMA DVEŘÍ V 1.NP MEZI m.č. 0P27 / 0P13** **DVEŘE OPATŘIT SAMOZAVÍRAČEM A STAVĚČI DVEŘNÍCH KŘÍDEL** BEZ PRAHU příp. S PŘECHODOVOU LIŠTOU	1.NP 2.NP 3.NP	2 1 1	1 0 1	**3** **1** **2**
POZNÁM.	BAREVNÉ ŘEŠENÍ - HLINÍKOVÉ RÁMY DLE HLAVNÍCH VSTUPNÍCH DVEŘÍ V 1.NP KOVÁNÍ BUDE UPŘESNĚNO INVESTOREM V RÁMCI REALIZACE				
T 09	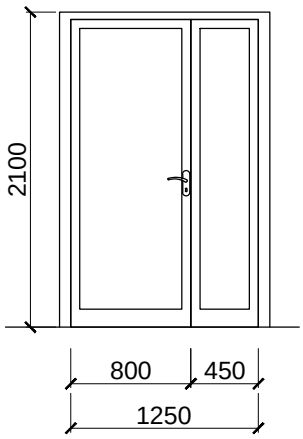 VNITŘNÍ DVOUKŘÍDLÉ DVEŘE 1250/2100mm OTOČNÉ CELOPROSKLENÉ ROZMĚR HLAVNÍHO KŘÍDLA 800X1970 MM ZASKLENO BEZPEČNOSTNÍM PRŮHLEDNÝM SKLEM Z HLINÍKOVÝCH AL PROFILŮ V BARVĚ ŠEDÉ DLE VSTUPNÍCH DVEŘÍ KOVÁNÍ - NEREZ BRUS **ZÁMEK S CYLINDRICKOU VLOŽKOU-SYSTÉM GENERÁLNÍHO KLÍČE** KOULE - KLIKA **ELEKTROMECHANICKÝ ZÁMEK 12/24VSS, 240/110MA NAPŘ. ABLOY EL460** **DVEŘE OPATŘIT SAMOZAVÍRAČEM A STAVĚČI DVEŘNÍCH KŘÍDEL** BEZ PRAHU PŘÍP. S PŘECHODOVOU LIŠTOU	1.NP	0	1	**1**
POZNÁM.	BAREVNÉ ŘEŠENÍ - HLINÍKOVÉ RÁMY DLE HLAVNÍCH VSTUPNÍCH DVEŘÍ V 1.NP KOVÁNÍ BUDE UPŘESNĚNO INVESTOREM V RÁMCI REALIZACE				

OZNAČ.	ZOBRAZENÍ / POPIS	PODLAŽÍ	L	P	CELKEM
T 10	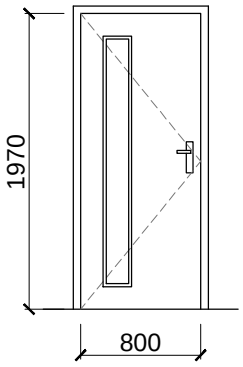 VNITŘNÍ JEDNOKŘÍDLÉ DVEŘE OTOČNÉ HLADKÉ, ČÁSTEČNĚ PROSKLENÉ ROZMĚR KŘÍDLA 800x1970 mm **MATERIÁL:** JÁDRO - LEHČENÉ DTD POVRCH - HPL LAMINÁT BARVA - DEKOR DŘEVA EGGER SKLO - NEPRŮHLEDNÉ, PRŮSVITNÉ KOVÁNÍ - KLIKA - KLIKA SE ŠTÍTKEM MATERIÁL - NEREZ BRUS **ZÁMEK S CYLINDRICKOU VLOŽKOU-SYSTÉM GENERÁLNÍHO KLÍČE** - VČETNĚ NOVÉ KOVOVÉ ZÁRUBNĚ V BARVĚ ANTRACITU (RAL 7016) - BEZ PRAHU S PŘECHODOVOU LIŠTOU	2.NP	11	7	**18**
		3.NP	7	4	**11**
POZNÁM.	BAREVNÉ ŘEŠENÍ - V DEKORU DŘEVA EGGER DUB GLADSTONE PÍSKOVÝ H3309 ST28 VEDLE DVEŘNÍHO KŘÍDLA BUDE V BARVĚ ANTRACITU (RAL 7016) VYBARVEN PRUH š.400mm/VÝŠKA DVEŘÍ D LE ARCHITEKTONICKÉHO NÁVRHU				
T 11	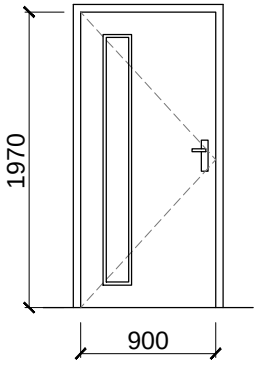 VNITŘNÍ JEDNOKŘÍDLÉ DVEŘE OTOČNÉ HLADKÉ, ČÁSTEČNĚ PROSKLENÉ ROZMĚR KŘÍDLA 800x1970 mm **MATERIÁL:** JÁDRO - LEHČENÉ DTD POVRCH - HPL LAMINÁT BARVA - DEKOR DŘEVA EGGER SKLO - NEPRŮHLEDNÉ, PRŮSVITNÉ KOVÁNÍ - KLIKA - KLIKA SE ŠTÍTKEM MATERIÁL - NEREZ BRUS **ZÁMEK S CYLINDRICKOU VLOŽKOU-SYSTÉM GENERÁLNÍHO KLÍČE** - VČETNĚ NOVÉ KOVOVÉ ZÁRUBNĚ V BARVĚ ANTRACITU (RAL 7016) - BEZ PRAHU S PŘECHODOVOU LIŠTOU	3.NP	0	1	**1**
POZNÁM.	BAREVNÉ ŘEŠENÍ - V DEKORU DŘEVA EGGER DUB GLADSTONE PÍSKOVÝ H3309 ST28 VEDLE DVEŘNÍHO KŘÍDLA BUDE V BARVĚ ANTRACITU (RAL 7016) VYBARVEN PRUH š.400mm/VÝŠKA DVEŘÍ D LE ARCHITEKTONICKÉHO NÁVRHU				
T 12	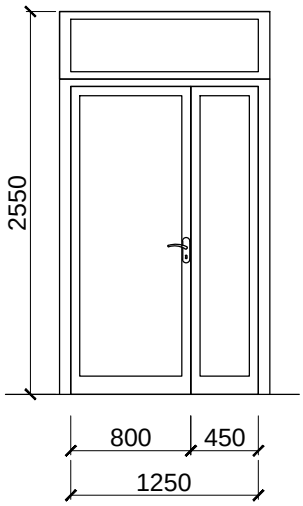 VNITŘNÍ DVOUKŘÍDLÉ DVEŘE 1250/2500mm S NADSVĚTLÍKEM **S POŽADOVANOU POŽÁRNÍ ODOLNOSTÍ** **DLE PBŘ - viz ČÁST PD B.4.** **EW 30 DP3 - C - DVEŘE OPATŘIT SAMOZAVÍRAČEM** OTOČNÉ CELOPROSKLENÉ ROZMĚR HLAVNÍHO KŘÍDLA 800X1970 MM ZASKLENO BEZPEČNOSTNÍM PRŮHLEDNÝM SKLEM Z HLINÍKOVÝCH AL PROFILŮ V BARVĚ ŠEDÉ DLE VSTUPNÍCH DVEŘÍ KOVÁNÍ - NEREZ BRUS **ZÁMEK S CYLINDRICKOU VLOŽKOU-SYSTÉM GENERÁLNÍHO KLÍČE** KOULE - KLIKA **DVEŘE OPATŘIT SAMOZAVÍRAČEM A STAVĚČI DVEŘNÍCH KŘÍDEL** BEZ PRAHU PŘÍP. S PŘECHODOVOU LIŠTOU	2.NP	0	1	**1**
POZNÁM.	BAREVNÉ ŘEŠENÍ - HLINÍKOVÉ RÁMY DLE HLAVNÍCH VSTUPNÍCH DVEŘÍ V 1.NP KOVÁNÍ - NEREZ - BUDE UPŘESNĚNO INVESTOREM V RÁMCI REALIZACE				

OZNAČ.	ZOBRAZENÍ / POPIS	PODLAŽÍ	CELKEM
T 13	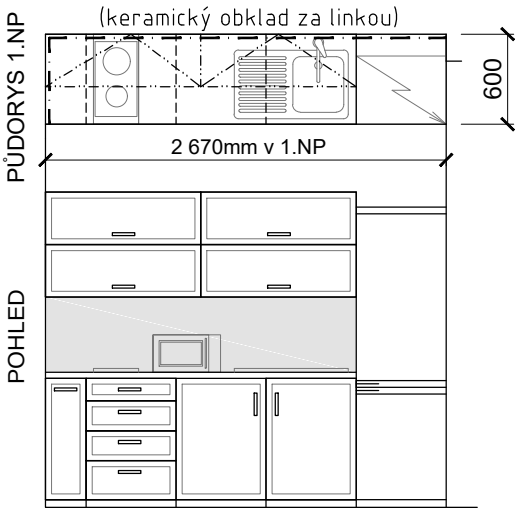 KUCHYŇSKÁ LINKA Z OBOUSTRANNĚ LAMINÁTOVÉ DŘEVOTŘÍSKOVÉ DESKY BARVA DEKORU A KOVÁNÍ BUDE UPŘESNĚNA INVESTOREM PŘI REALIZACI 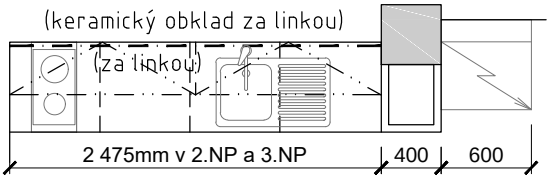	1.NP	**1**
		2.NP	**1**
		3.NP	**1**
	SPOTŘEBIČE NEJSOU DODÁVKOU STAVBY - DVOUPLOTÝNKOVÁ EL.VARNÁ DESKA, MIKROVLNNÁ TROUBA, LEDNICE APOD.		
T 14	SANITÁRNÍ PŘÍČKY Z LAMINÁTOVÉ DŘEVOTŘÍSKY tl.18mm příp.25mm ZAVÍRÁNÍ DVEŘÍ WC KLIKOU S UKAZATELEM OBSAZENOSTI A NOUZOVÝM OTEVŘENÍM NEREZOVÝ PROGRAM – PÁČKA, KLIKA A NOŽKY NEREZ PROFILY PRO UCHYCENÍ DO ZDI A KLAPAČKY DVEŘÍ ELOXOVANÝ HLINÍK BARVA SANITÁRNÍCH PŘÍČEK - ČERVENÁ RAL 3028 HORNÍ HRANA PŘÍČEK VE VÝŠCE 2,1m, SPODNÍ HRANA 0,15m NAD PODLAHOU ROZSAH A DISPOZIČNÍ ŘEŠENÍ viz VÝKRESOVÁ DOKUMENTACE		
T 15	POSUVNÉ SPRCHOVÉ DVEŘE PROSKLENÉ BEZPEČNOSTNÍM KALENÝM SKLEM S AI OBVODOVÝM RÁMEM - **DODÁDVKA ZTI!**		
T 16	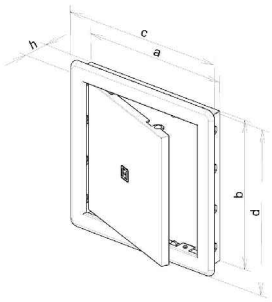 REVIZNÍ DVÍŘKA 300x300mm **V 1.NP - 3.NP S POŽADOVANOU POŽÁRNÍ ODOLNOSTÍ DLE PBŘ viz ČÁST PD B.4.** **V 1.PP BEZ POŽÁRNÍ ODOLNOSTI** DVÍŘKA UMÍSTIT 1,0m NAD PODLAHU PRO PŘÍSTUP K ZTI SEKČNÍM UZÁVĚRŮM	1.PP	**bez PO**	**8**
		1.NP	**s PO**	**2**
		2.NP	**s PO**	**3**
		3.NP	**s PO**	**2**
T 17	REVIZNÍ příp. ZADLAŽĎOVACÍ POKLOP 800x1200mm PACHOTĚSNÝ PRO OBNOVENÍ STÁVAJÍCÍCH REVIZNÍCH ŠACHET NA LEŽATÉ KANALIZACI V 1.PP **UPŘESNIT PŘI REALIZACI!**	1.PP	**2**

OZNAČ.	ZOBRAZENÍ / POPIS	PODLAŽÍ	CELKEM
T 18	REVIZNÍ POKLOP DO SDK 600x1500mm DO SÁDROKARTONOVÉ PODHLEDOVÉ KONSTRUKCE PRO PŘÍSTUP K VZT JEDNOTCE	3.NP	**2**
T 19	**VIZUALIZACE DŘEVĚNÉHO OBKLADU SE SKRYTÝMI ODPADKOVÝMI KOŠI**	1.NP	**1**

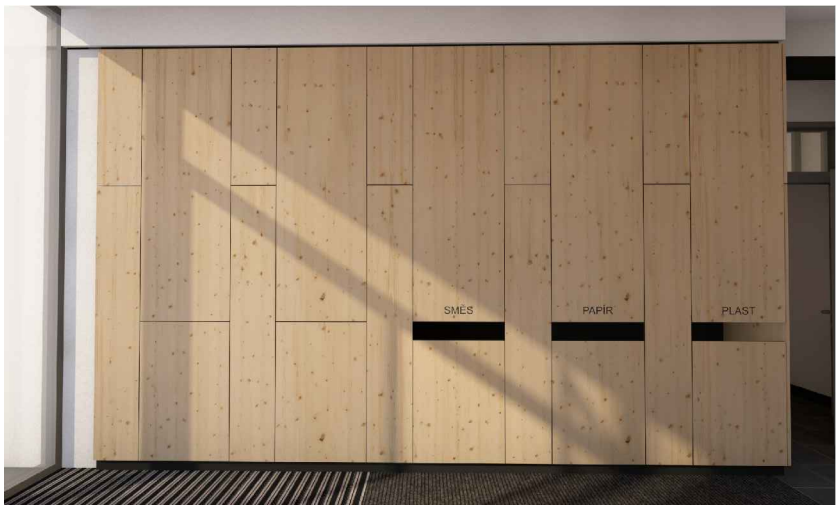

DŘEVĚNÝ OBKLAD BUDE Z DTDL S DEKOREM SVĚTLÉHO DŘEVA EGGER DUB Gladstone pískový H3309 ST28
DTDL BUDE TL. 18mm A BUDE ZAVĚŠENO NA KONSTRUKCI Z SDK PROFILŮ.
HRANY OBKLADOVÝCH DESEK BUDOU OPATŘENY ABS HRANOU TL. 2mm V ANTRACITOVÉ BARVĚ.
V PLOŠE OBKLADU BUDOU UMÍSTĚNY 3 ODPADKOVÉ KOŠE S POSUVNÝMI POJEZDY.
KOŠE BUDOU DRÁTĚNÉ O OBJEMU 120l.
OBKLAD BUDE OPATŘEN SOKLEM VÝŠKY 75mm V ANTRACITOVÉ BARVĚ RAL 7016.

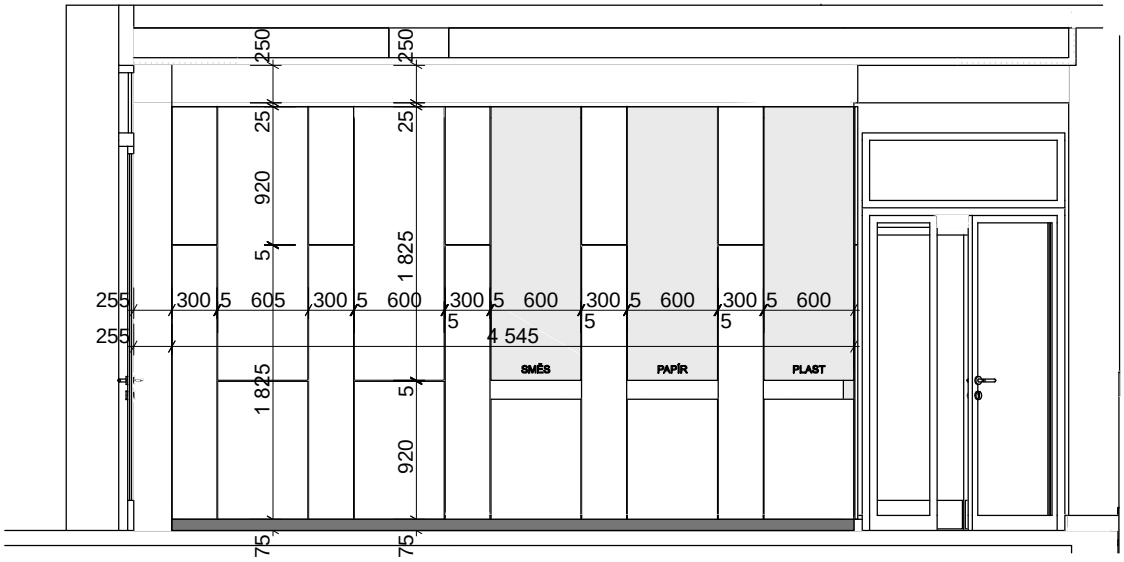

OZNAČ.	ZOBRAZENÍ / POPIS	PODLAŽÍ	L	P	CELKEM
T 20		1.PP	1	0	**1**

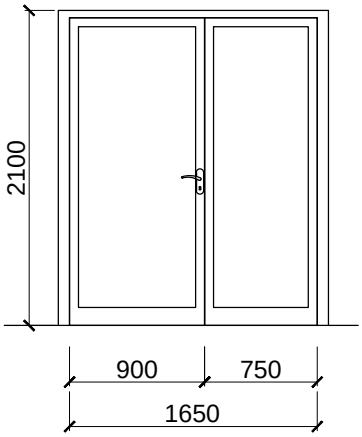

VNITŘNÍ DVOUKŘÍDLÉ DVEŘE
1650/1970mm
S POŽADOVANOU POŽÁRNÍ ODOLNOSTÍ
DLE PBŘ - viz ČÁST PD B.4.

- EW 30 DP1-C OPATŘENÉ SAMOZAVÍRAČEM

OTOČNÉ CELOPROSKLENÉ
ROZMĚR HLAVNÍHO KŘÍDLA 900x1970 mm

Z HLINÍKOVÝCH AL PROFILŮ
V BARVĚ DLE VSTUPNÍCH DVEŘÍ

KOVÁNÍ - NEREZ BRUS
ZÁMEK S CYLINDRICKOU VLOŽKOU-SYSTÉM GENERÁLNÍHO KLÍČE
KLIKA - KLIKA

BEZ PRAHU PŘÍP. S PŘECHODOVOU LIŠTOU

POZNÁM.

BAREVNÉ ŘEŠENÍ - BUDE UPŘESNĚNO INVESTOREM V RÁMCI REALIZACE
KOVÁNÍ - NEREZ - BUDE UPŘESNĚNO INVESTOREM V RÁMCI REALIZACE

T 21

PODLAŽÍ	L	P	CELKEM
1.PP	0	1	**1**
1.NP	2	0	**2**
Z TOHO POČET DVEŘÍ S MŘÍŽKOU			**1ks**

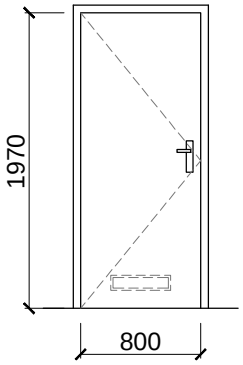

VNITŘNÍ JEDNOKŘÍDLÉ DVEŘE
OTOČNÉ HLADKÉ PLNÉ
ROZMĚR KŘÍDLA 800x1970 mm

MATERIÁL:
JÁDRO - LEHČENÉ DTD
POVRCH - HPL LAMINÁT
BARVA - BÍLÁ

KOVÁNÍ - NEREZ BRUS
ZÁMEK S CYLINDRICKOU VLOŽKOU
KLIKA - KLIKA SE ŠTÍTKEM

VČETNĚ KOVOVÉ ZÁRUBNĚ - BÍLÁ BARVA
DO m.č. 1S18 V 1.PP OPATŘIT DVEŘE **VĚTRACÍ HLINÍKOVOU MŘÍŽKOU**

VČETNĚ PRAHU ALT. PŘECHODOVÉ LIŠTY

T 22

PODLAŽÍ	L	P	CELKEM
1.NP	0	1	**1**
Z TOHO POČET DVEŘÍ S MŘÍŽKOU			**1ks**

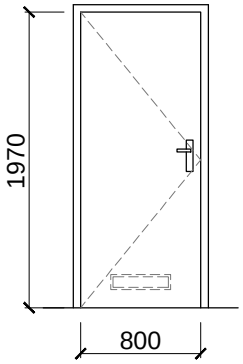

VNITŘNÍ JEDNOKŘÍDLÉ DVEŘE
OTOČNÉ HLADKÉ PLNÉ
ROZMĚR KŘÍDLA 800x1970 mm

MATERIÁL:
JÁDRO - LEHČENÉ DTD
POVRCH - HPL LAMINÁT
BARVA - ANTRACIT (RAL 7016)

KOVÁNÍ - NEREZ BRUS
ZÁMEK S CYLINDRICKOU VLOŽKOU
KLIKA - KLIKA SE ŠTÍTKEM

VČETNĚ KOVOVÉ ZÁRUBNĚ - ANTRACIT (RAL 7016)
DVEŘE BUDOU OPATŘENY **VĚTRACÍ HLINÍKOVOU MŘÍŽKOU**

VČETNĚ PRAHU ALT. PŘECHODOVÉ LIŠTY

OZNAČ.	ZOBRAZENÍ / POPIS	PODLAŽÍ	L	P	CELKEM
T 23	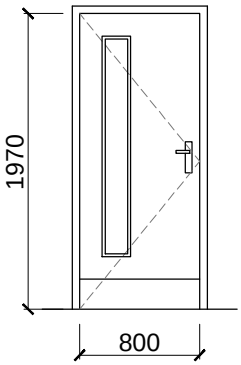 VNITŘNÍ JEDNOKŘÍDLÉ DVEŘE OTOČNÉ HLADKÉ ČÁSTEČNĚ PROSKLENÉ ROZMĚR KŘÍDLA 800x1970 mm **MATERIÁL:** JÁDRO - LEHČENÉ DTD POVRCH - HPL LAMINÁT BARVA - ČERVĚNÁ (RAL 3028) SKLO - NEPRŮHLEDNÉ, PRŮSVITNÉ KOVÁNÍ - KLIKA - KLIKA SE ŠTÍTKEM MATERIÁL - NEREZ BRUS **ZÁMEK S CYLINDRICKOU VLOŽKOU-SYSTÉM GENERÁLNÍHO KLÍČE** - VČETNĚ NOVÉ KOVOVÉ ZÁRUBNĚ V ČERVENÉ BARVĚ (RAL 3028) - BEZ PRAHU S PŘECHODOVOU LIŠTOU **DVEŘE BUDOU OPATŘENY OKOPOVÝM PLECHEM**	1.NP	4	7	**11**
POZNÁM.	VEDLE HLAVNÍHO DVEŘNÍHO KŘÍDLA BUDE V RÁMCI OMÍTKY VYBARVEN PRUH V ČERVENÉ BARVĚ (RAL 3028) š.400mm/VÝŠKA DVEŘÍ DLE ARCHITEKTONICKÉHO NÁVRHU				
T 24	 V RÁMCI REALIZACE PROBĚHNE OPRAVA A SEŘÍZENÍ VSTUPNÍCH DVEŘÍ V 1.NP VČETNĚ OPRAVY KOVÁNÍ A ELEKTROMOTORICKÉHO ZÁMKU **TYP ELEKTRICKÉHO ZÁMKU:** ELEKTROMECHNICKÝ SAMOZAMYKACÍ ZÁMEK FAB SZ 90,92 BACKSET 35mm **MODEL SZLE92** 				
POZNÁM.					
T 25	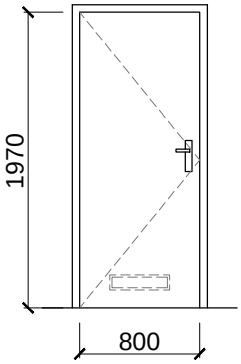 VNITŘNÍ JEDNOKŘÍDLÉ DVEŘE OTOČNÉ HLADKÉ PLNÉ ROZMĚR KŘÍDLA 800x1970 mm **MATERIÁL:** JÁDRO - LEHČENÉ DTD POVRCH - HPL LAMINÁT BARVA - DEKOR DŘEVA EGGER KOVÁNÍ - KLIKA - KLIKA SE ŠTÍTKEM MATERIÁL - NEREZ BRUS **ZÁMEK S CYLINDRICKOU VLOŽKOU-SYSTÉM GENERÁLNÍHO KLÍČE** DO m.č. 1P24, 1P26, 2P17 A 2P31 OPATŘIT DVEŘE **VĚTRACÍ HLINÍKOVOU MŘÍŽKOU** - VČETNĚ NOVÉ KOVOVÉ ZÁRUBNĚ V BARVĚ ANTRACITU (RAL 7016) - BEZ PRAHU S PŘECHODOVOU LIŠTOU	2.NP 3.NP Z TOHO POČET DVEŘÍ S MŘÍŽKOU	2 2 	1 1 	**3** **3** **4ks**
POZNÁM.	BAREVNÉ ŘEŠENÍ - V DEKORU DŘEVA EGGER DUB GLADSTONE PÍSKOVÝ H3309 ST28 VEDLE DVEŘNÍHO KŘÍDLA BUDE V BARVĚ ANTRACITU (RAL 7016) VYBARVEN PRUH š.400mm/VÝŠKA DVEŘÍ D LE ARCHITEKTONICKÉHO NÁVRHU				

OZNAČ.	ZOBRAZENÍ / POPIS	PODLAŽÍ	L	P	CELKEM
T 26	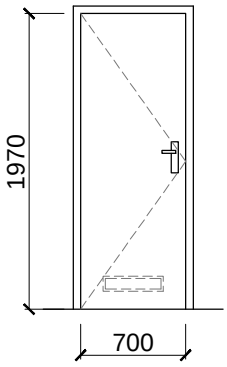 VNITŘNÍ JEDNOKŘÍDLÉ DVEŘE OTOČNÉ HLADKÉ PLNÉ ROZMĚR KŘÍDLA 700x1970 mm **MATERIÁL:** JÁDRO - LEHČENÉ DTD POVRCH - HPL LAMINÁT BARVA - DEKOR DŘEVA EGGER KOVÁNÍ - KLIKA - KLIKA SE ŠTÍTKEM MATERIÁL - NEREZ BRUS **ZÁMEK S CYLINDRICKOU VLOŽKOU-SYSTÉM GENERÁLNÍHO KLÍČE** DVEŘE BUDOU OPATŘENY **VĚTRACÍ MŘÍŽKOU** - VČETNĚ NOVÉ KOVOVÉ ZÁRUBNĚ V BARVĚ ANTRACITU (RAL 7016) - BEZ PRAHU S PŘECHODOVOU LIŠTOU	2.NP	0	1	**1**
		3.NP	0	1	**1**
		Z TOHO POČET DVEŘÍ S MŘÍŽKOU			**2ks**
POZNÁM.	BAREVNÉ ŘEŠENÍ - V DEKORU DŘEVA EGGER DUB GLADSTONE PÍSKOVÝ H3309 ST28 VEDLE DVEŘNÍHO KŘÍDLA BUDE V BARVĚ ANTRACITU (RAL 7016) VYBARVEN PRUH š.400mm/VÝŠKA DVEŘÍ D LE ARCHITEKTONICKÉHO NÁVRHU				
T 27	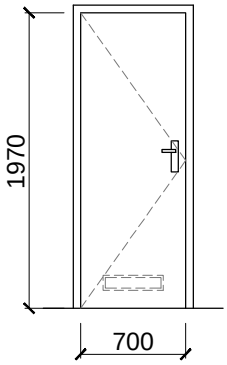 VNITŘNÍ JEDNOKŘÍDLÉ DVEŘE OTOČNÉ HLADKÉ PLNÉ ROZMĚR KŘÍDLA 700x1970 mm **MATERIÁL:** JÁDRO - LEHČENÉ DTD POVRCH - HPL LAMINÁT BARVA - BÍLÁ KOVÁNÍ - ZÁMEK S CILINDRICKOU VLOŽKOU KLIKA - KLIKA SE ŠTÍTKEM DO WC KABINY OPATŘIT DVEŘE WC KOVÁNÍM MATERIÁL - NEREZ BRUS DO m.č. 1S17A, 0P35A A 0P35B OPATŘIT DVEŘE **VĚTRACÍ HLINÍKOVOU MŘÍŽKOU** - VČETNĚ NOVÉ KOVOVÉ ZÁRUBNĚ V BÍLÉ BARVĚ - BEZ PRAHU S PŘECHODOVOU LIŠTOU	1.PP	1	1	**2**
		1.NP	1	2	**3**
		Z TOHO POČET DVEŘÍ S MŘÍŽKOU			**3ks**
POZNÁM.					
T 28	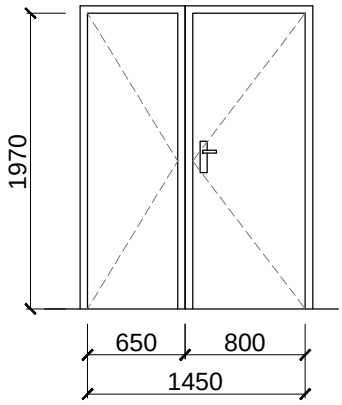 VNITŘNÍ DVOUKŘÍDLÉ DVEŘE 1450/1970mm OTOČNÉ HLADKÉ PLNÉ ROZMĚR HLAVNÍHO KŘÍDLA 800x1970 mm **MATERIÁL:** JÁDRO - LEHČENÉ DTD POVRCH - HPL LAMINÁT BARVA - DEKOR DŘEVA EGGER KOVÁNÍ - KLIKA - KLIKA SE ŠTÍTKEM MATERIÁL - NEREZ BRUS **ZÁMEK S CYLINDRICKOU VLOŽKOU-SYSTÉM GENERÁLNÍHO KLÍČE** - VČETNĚ NOVÉ KOVOVÉ ZÁRUBNĚ V BARVĚ ANTRACITU (RAL 7016) - BEZ PRAHU S PŘECHODOVOU LIŠTOU **- DVEŘE DO m.č. 1P01 OPATŘIT ELEKTRICKÝM ZÁMKEM S NAPOJENÍM NA DT**	2.NP	0	4	**4**
		3.NP	1	2	**3**
POZNÁM.	BAREVNÉ ŘEŠENÍ - V DEKORU DŘEVA EGGER DUB GLADSTONE PÍSKOVÝ H3309 ST28 VEDLE DVEŘNÍHO KŘÍDLA BUDE V BARVĚ ANTRACITU (RAL 7016) VYBARVEN PRUH š.400mm/VÝŠKA DVEŘÍ D LE ARCHITEKTONICKÉHO NÁVRHU				

OZNAČ.	ZOBRAZENÍ / POPIS	PODLAŽÍ	L	P	CELKEM
T 29	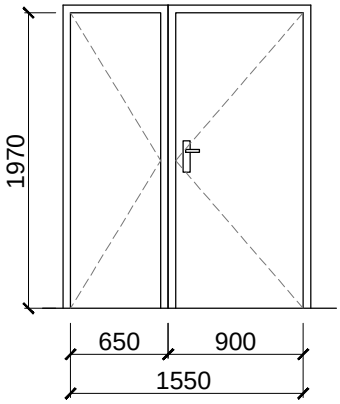 VNITŘNÍ DVOUKŘÍDLÉ DVEŘE 1550/1970mm OTOČNÉ HLADKÉ PLNÉ ROZMĚR HLAVNÍHO KŘÍDLA 900x1970 mm **MATERIÁL:** JÁDRO - LEHČENÉ DTD POVRCH - HPL LAMINÁT BARVA - DEKOR DŘEVA EGGER KOVÁNÍ - KLIKA - KLIKA SE ŠTÍTKEM MATERIÁL - NEREZ BRUS **ZÁMEK S CYLINDRICKOU VLOŽKOU-SYSTÉM GENERÁLNÍHO KLÍČE** - VČETNĚ NOVÉ KOVOVÉ ZÁRUBNĚ V BARVĚ ANTRACITU (RAL 7016) - BEZ PRAHU S PŘECHODOVOU LIŠTOU	3.NP	1	0	**1**
POZNÁM.	BAREVNÉ ŘEŠENÍ - V DEKORU DŘEVA EGGER DUB GLADSTONE PÍSKOVÝ H3309 ST28 VEDLE DVEŘNÍHO KŘÍDLA BUDE V BARVĚ ANTRACITU (RAL 7016) VYBARVEN PRUH š.400mm/VÝŠKA DVEŘÍ D LE ARCHITEKTONICKÉHO NÁVRHU				
T 30	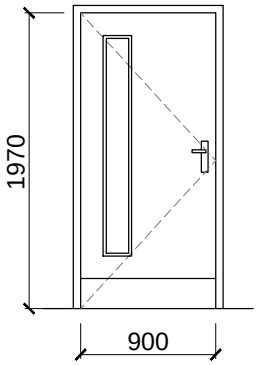 VNITŘNÍ JEDNOKŘÍDLÉ DVEŘE OTOČNÉ HLADKÉ PLNÉ ROZMĚR KŘÍDLA 900x1970 mm **MATERIÁL:** JÁDRO - LEHČENÉ DTD POVRCH - HPL LAMINÁT BARVA -ČERVENÁ (RAL 3028) KOVÁNÍ - KLIKA - KLIKA SE ŠTÍTKEM MATERIÁL - NEREZ BRUS **ZÁMEK S CYLINDRICKOU VLOŽKOU-SYSTÉM GENERÁLNÍHO KLÍČE** - VČETNĚ NOVÉ KOVOVÉ ZÁRUBNĚ V ČERVENÉ BARVĚ (RAL 3028) - BEZ PRAHU S PŘECHODOVOU LIŠTOU **DVEŘE BUDOU OPATŘENY OKOPOVÝM PLECHEM**	1.NP	0	1	**1**
POZNÁM.	VEDLE HLAVNÍHO DVEŘNÍHO KŘÍDLA BUDE V RÁMCI OMÍTKY VYBARVEN PRUH V ČERVENÉ BARVĚ (RAL 3028) š.400mm/VÝŠKA DVEŘÍ DLE ARCHITEKTONICKÉHO NÁVRHU				
T 31	REVIZNÍ KLAPKY SDK 300/300mm DO SDK PODHLEDOVÉ KONSTRUKCE PRO PŘÍSTUP K VZT JEDNOTKÁM / VENTILÁTORŮM PŘÍP. K SEKČNÍM UZÁVĚRŮM ZTI	1.NP			**4**
		2.NP			**2**
		3.NP			**2**